デー太郎（パチンコ）取付配線資料 2014年12月06日 78

メーカー名	藤商事	
機種名	ＣＲアレトロン	FPQ
ワンタッチ台接続ハーネス	A	DSH-H001
賞球入力変換ハーネス	B	DYR-H182

ハーネス結線図

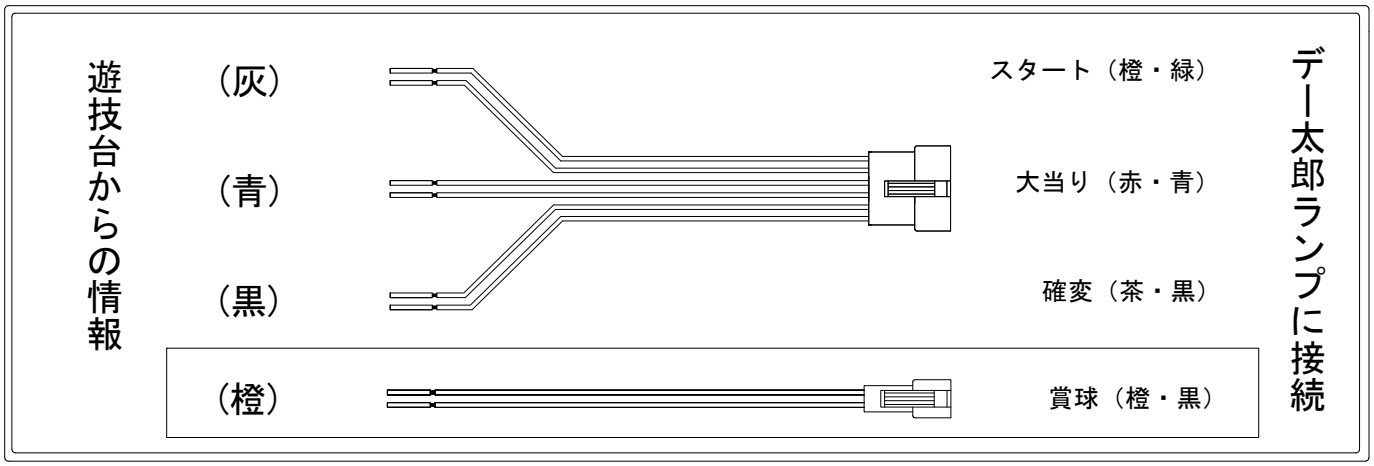

外部端子板

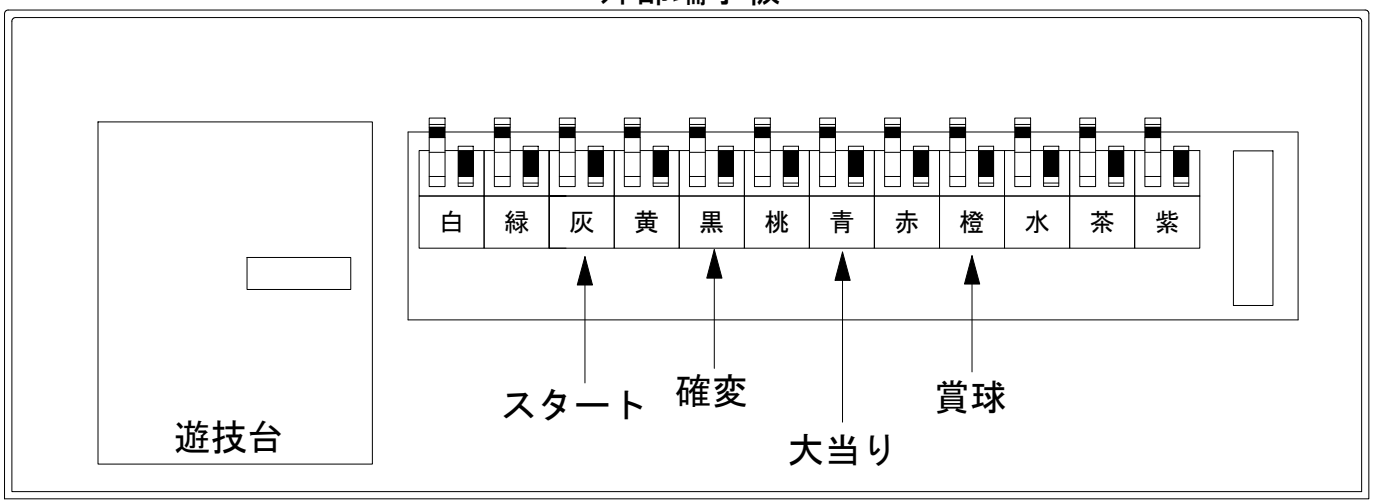

出力情報

外部出力端子	（色）	名称	出力内容	変動短縮	大当				
	（白）	賞球	賞球払出し数を10個以上記憶している場合、記憶から10減算し出力						
	（緑）	扉・枠開放	ガラス扉及び内枠開放中に出力						
情報端子1	（灰）	特別図柄確定回数	スタート回数を出力						→スタートに接続
情報端子2	（黄）	始動口	始動口スイッチが遊技球の通過を検出した時から100ms間出力						
情報端子3	（黒）	開延付き大当り及び変動短縮	変動時間短縮機能作動中及び変動時間短縮機能の作動する大当り中に出力	○	○				→確変に接続
情報端子4	（桃）	上通過口通過	上通過口を遊技球が通過した回数を出力						
情報端子5	（青）	大当り	役物連続作動装置作動中に出力		○				→大当りに接続
情報端子6	（赤）	下大入賞口入賞	下大入賞口への遊技球の入賞回数を出力						
情報端子7	（橙）	メイン賞球	メイン賞球予定信号を出力						→賞球線に接続
情報端子8	（水）	セキュリティ	不正エラーをホールコンへ出力						
情報端子9	（茶）								
情報端子10	（紫）								